OUTSIDE VERTICAL BENDS 90’ RIGHT-HAND / LEFT-HAND (PG & HDG)

ПОДЬЕМ 90’ ВНЕШНИЙ ПРАВОСТОРОННИЙ / ЛЕВОСТОРОННИЙ(СЕНДЗИМИР & ГОР. ЦИНК)

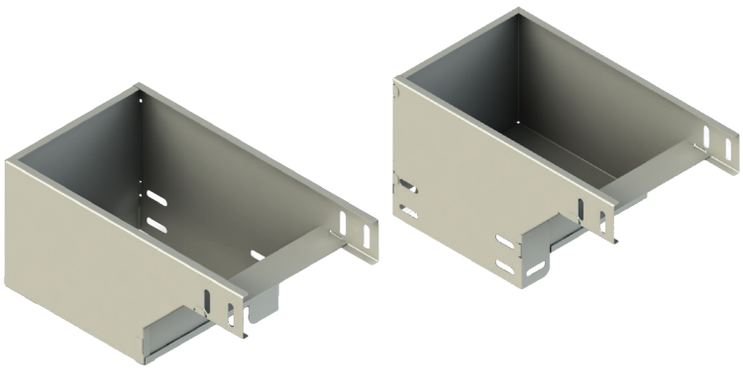

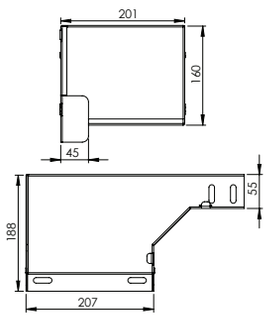

DESCRIPTIONS:
1-1- “A, B and C” Sizes Are Equal In Standard Production If Required “B Sizes” Can Be Changed By Using Reducing Parts.
2-Different Production rlus are available.
3- Different sheet thicknesses can be produced.
4- Please Indicate order code and the type of coating In your orders.
Описание:
1-Стандартно А, Б и С Стороны являются одинаковыми, но возможно производство с разными размерами сторон.
2- Допустимо производство с другими радиусами.
3- Возможно производство из разных толщин метала.
4- Пожалуйста указывайте код и вид покрытия.

H mm	W mm	Weight / Вес (Kg/Pcs)	Product Code -1 Код Товара-1	Product Code -2 Код Товара-2	Product Code -3 Код Товара-3	Product Code - 4 Код Товара-4
H40	50	1,373	605-4A-R PG	605-4A-R HDG	605-4A-L PG	605-4A-L HDG
	100	1,875	610-4A-R PG	610-4A-R HDG	610-4A-L PG	610-4A-L HDG
	150	2,424	615-4A-R PG	615-4A-R HDG	615-4A-L PG	615-4A-L HDG
	200	3,002	620-4A-R PG	620-4A-R HDG	620-4A-L PG	620-4A-L HDG
	300	4,353	630-4A-R PG	630-4A-R HDG	630-4A-L PG	630-4A-L HDG
	400	5,873	640-4A-R PG	640-4A-R HDG	640-4A-L PG	640-4A-L HDG
	500	9,479	650-4A-R PG	650-4A-R HDG	650-4A-L PG	650-4A-L HDG
	600	11,852	660-4A-R PG	660-4A-R HDG	660-4A-L PG	660-4A-L HDG
H50	50	1,370	605-5A-R PG	605-5A-R HDG	605-5A-L PG	605-5A-L HDG
	100	1,406	610-5A-R PG	610-5A-R HDG	610-5A-L PG	610-5A-L HDG
	150	1,912	615-5A-R PG	615-5A-R HDG	615-5A-L PG	615-5A-L HDG
	200	2,476	620-5A-R PG	620-5A-R HDG	620-5A-L PG	620-5A-L HDG
	300	3,049	630-5A-R PG	630-5A-R HDG	630-5A-L PG	630-5A-L HDG
	400	4,409	640-5A-R PG	640-5A-R HDG	640-5A-L PG	640-5A-L HDG
	500	5,957	650-5A-R PG	650-5A-R HDG	650-5A-L PG	650-5A-L HDG
	600	10,479	660-5A-R PG	660-5A-R HDG	660-5A-L PG	660-5A-L HDG
H60	80	1,500	605-6A-R PG	605-6A-R HDG	605-6A-L PG	605-6A-L HDG
	100	1,712	610-6A-R PG	610-6A-R HDG	610-6A-L PG	610-6A-L HDG
	150	1,950	615-6A-R PG	615-6A-R HDG	615-6A-L PG	615-6A-L HDG
	200	2,520	620-6A-R PG	620-6A-R HDG	620-6A-L PG	620-6A-L HDG
	300	3,097	630-6A-R PG	630-6A-R HDG	630-6A-L PG	630-6A-L HDG
	400	4,466	640-6A-R PG	640-6A-R HDG	640-6A-L PG	640-6A-L HDG
	500	6,049	650-6A-R PG	650-6A-R HDG	650-6A-L PG	650-6A-L HDG
	600	10,573	660-6A-R PG	660-6A-R HDG	660-6A-L PG	660-6A-L HDG
H80	80	1,540	605-8A-R PG	605-8A-R HDG	605-8A-L PG	605-8A-L HDG
	100	1,782	610-8A-R PG	610-8A-R HDG	610-8A-L PG	610-8A-L HDG
	150	1,986	615-8A-R PG	615-8A-R HDG	615-8A-L PG	615-8A-L HDG
	200	2,600	620-8A-R PG	620-8A-R HDG	620-8A-L PG	620-8A-L HDG
	300	3,195	630-8A-R PG	630-8A-R HDG	630-8A-L PG	630-8A-L HDG
	400	4,588	640-8A-R PG	640-8A-R HDG	640-8A-L PG	640-8A-L HDG
	500	6,210	650-8A-R PG	650-8A-R HDG	650-8A-L PG	650-8A-L HDG
	600	10,700	660-8A-R PG	660-8A-R HDG	660-8A-L PG	660-8A-L HDG

Допуск по толщине и весу материала: ± 10% Material Thickness and Weight Tolerans: ± 10 HDG: Hot Dip Galvanized HDG: Горячее цинкование PG: Pregalvanized PG: Сендзимир W: Width W: Ширина T: Thickness T: Толщина L: Length L: Длина