OUTSIDE VERTICAL BENDS 45’ (FIXED ACUTE ANGLE) (PG & HDG)

ПОДЬЕМ 45’ ВНЕШНИЙ (СТАБИЛЬНЫЙ) (Сендзимир & Гор. Цинк)

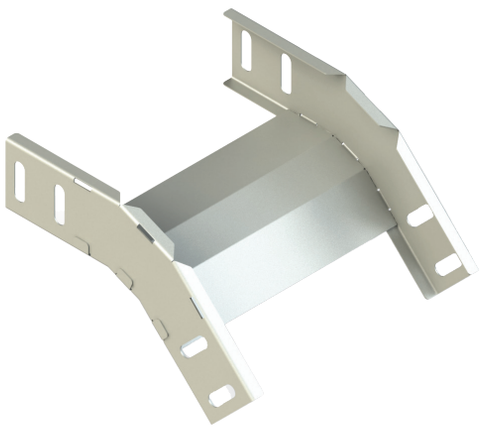

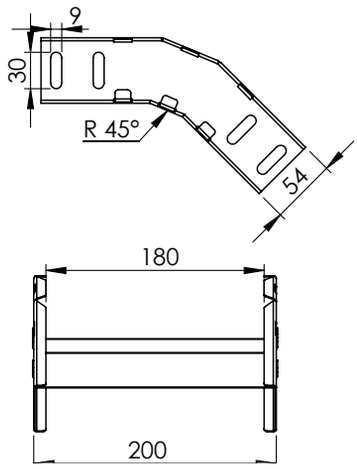

DESCRIPTIONS:
1- “A ve B” Sizes Are Equal In Standard Production If Required “B Sizes” Can Be Changed By Using Reducing Parts.
2-Different Production rius are available.
3- Different sheet thicknesses can be produced.
4- Please Indicate order code and the type of coating In your orders.
Описание:
1- Стандартно А и Б Стороны являются одинаковыми, но возможно производство с разными размерами сторон.
2- Допустимо производство с другими радиусами.
3- Возможно производство из разных толщин метала.
4- Пожалуйста указывайте код и вид покрытия.

H mm	W mm	Weight / Вес (Kg/Pcs)	Product Code -1 Код Товара-1	Product Code - 2 Код Товара -2
H40	50	0,276	805-4A-45 PG	805-4A-45 HDG
	100	0,370	810-4A-45 PG	810-4A-45 HDG
	150	0,450	815-4A-45 PG	815-4A-45 HDG
	200	0,535	820-4A-45 PG	820-4A-45 HDG
	300	0,708	830-4A-45 PG	830-4A-45 HDG
	400	1,056	840-4A-45 PG	840-4A-45 HDG
	500	1,580	850-4A-45 PG	850-4A-45 HDG
	600	1,830	860-4A-45 PG	860-4A-45 HDG
H50	50	0,320	805-5A-45 PG	805-5A-45 HDG
	100	0,413	810-5A-45 PG	810-5A-45 HDG
	150	0,505	815-5A-45 PG	815-5A-45 HDG
	200	0,597	820-5A-45 PG	820-5A-45 HDG
	300	0,782	830-5A-45 PG	830-5A-45 HDG
	400	1,159	840-5A-45 PG	840-5A-45 HDG
	500	1,726	850-5A-45 PG	850-5A-45 HDG
	600	2,003	860-5A-45 PG	860-5A-45 HDG
H60	80	0,427	808-6A-45 PG	808-6A-45 HDG
	100	0,467	810-6A-45 PG	810-6A-45 HDG
	150	0,565	815-6A-45 PG	815-6A-45 HDG
	200	0,663	820-6A-45 PG	820-6A-45 HDG
	300	0,859	830-6A-45 PG	830-6A-45 HDG
	400	1,266	840-6A-45 PG	840-6A-45 HDG
	500	1,878	850-6A-45 PG	850-6A-45 HDG
	600	2,172	860-6A-45 PG	860-6A-45 HDG
H80	80	0,524	808-8A-45 PG	808-8A-45 HDG
	100	0,567	810-8A-45 PG	810-8A-45 HDG
	150	0,675	815-8A-45 PG	815-8A-45 HDG
	200	0,783	820-8A-45 PG	820-8A-45 HDG
	300	0,999	830-8A-45 PG	830-8A-45 HDG
	400	1,458	840-8A-45 PG	840-8A-45 HDG
	500	2,146	850-8A-45 PG	850-8A-45 HDG
	600	2,503	860-8A-45 PG	860-8A-45 HDG

Допуск по толщине и весу материала: ± 10% Material Thickness and Weight Tolerans: ± 10 HDG: Hot Dip Galvanized HDG: Горячее цинкование PG: Pregalvanized PG: Сендзимир W: Width W: Ширина T: Thickness T: Толщина L: Length L: Длина