INSIDE VERTICAL BENDS 45° (FIXED ANGLE) (PG & HDG)

ПОДЬЕМ 45° ВНУТРЕННИЙ(СТАБИЛЬНЫЙ) (Сендзимир & Гор. Цинк)

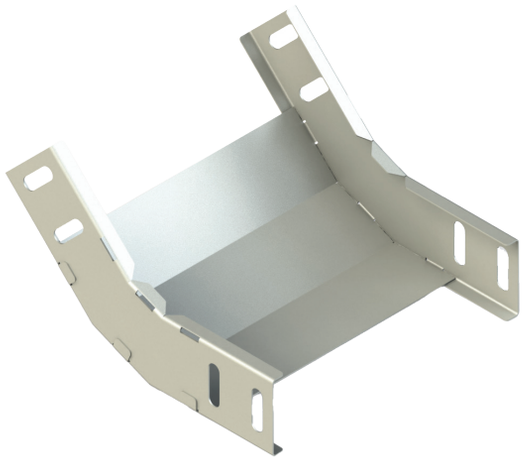

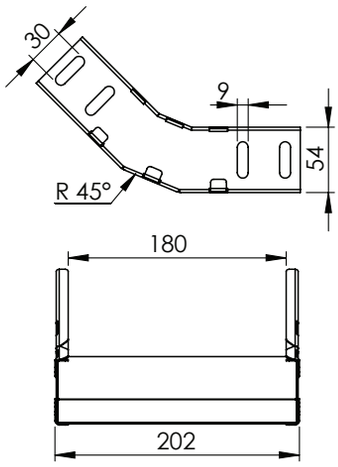

DESCRIPTIONS:
1- "A ve B" Sizes Are Equal In Standard Production If Required "B Sizes" Can Be Changed By Using Reducing Parts.
2-Different Production rlus are available.
3- Different sheet thicknesses can be produced.
4- Please Indicate order code and the type of coating In your orders.
Описание:
1- Стандартно А и Б Стороны являются одинаковыми, но возможно производство с разными размерами сторон.
2- Допустимо производство с другими радиусами.
3- Возможно производство из разных толщин метала.
4- Пожалуйста указывайте код и вид покрытия.

H mm	W mm	Weight / Вес (Kg/Pcs)	Product Code -1 Код Товара-1	Product Code - 2 Код Товара -2
H40	50	0,425	705-4A-45 PG	705-4A-45 HDG
	100	0,515	710-4A-45 PG	710-4A-45 HDG
	150	0,600	715-4A-45 PG	715-4A-45 HDG
	200	0,690	720-4A-45 PG	720-4A-45 HDG
	300	0,860	730-4A-45 PG	730-4A-45 HDG
	400	1,035	740-4A-45 PG	740-4A-45 HDG
	500	1,125	750-4A-45 PG	750-4A-45 HDG
	600	1,190	760-4A-45 PG	760-4A-45 HDG
H50	50	0,445	705-5A-45 PG	705-5A-45 HDG
	100	0,480	710-5A-45 PG	710-5A-45 HDG
	150	0,600	715-5A-45 PG	715-5A-45 HDG
	200	0,690	720-5A-45 PG	720-5A-45 HDG
	300	0,860	730-5A-45 PG	730-5A-45 HDG
	400	1,035	740-5A-45 PG	740-5A-45 HDG
	500	1,075	750-5A-45 PG	750-5A-45 HDG
	600	1,190	760-5A-45 PG	760-5A-45 HDG
H60	80	0,560	708-6A-45 PG	708-6A-45 HDG
	100	0,605	710-6A-45 PG	710-6A-45 HDG
	150	0,710	715-6A-45 PG	715-6A-45 HDG
	200	0,780	720-6A-45 PG	720-6A-45 HDG
	300	0,985	730-6A-45 PG	730-6A-45 HDG
	400	1,180	740-6A-45 PG	740-6A-45 HDG
	500	1,360	750-6A-45 PG	750-6A-45 HDG
	600	1,555	760-6A-45 PG	760-6A-45 HDG
H80	80	0,640	708-8A-45 PG	708-8A-45 HDG
	100	0,745	710-8A-45 PG	710-8A-45 HDG
	150	0,825	715-8A-45 PG	715-8A-45 HDG
	200	0,935	720-8A-45 PG	720-8A-45 HDG
	300	1,125	730-8A-45 PG	730-8A-45 HDG
	400	1,315	740-8A-45 PG	740-8A-45 HDG
	500	1,500	750-8A-45 PG	750-8A-45 HDG
	600	1,690	760-8A-45 PG	760-8A-45 HDG

Допуск по толщине и весу материала: ± 10% Material Thickness and Weight Tolerans: ± 10 HDG: Hot Dip Galvanized HDG: Горячее цинкование PG: Pregalvanized PG: Сендзимир W: Width W: Ширина T: Thickness T: Толщина L: Length L: Длина