CABLE TRAYS 45°BENDS (PG & HDG)

ПОВОРОТ 45° ((СЕНДЗИМИР & ГОР. ЦИНК))

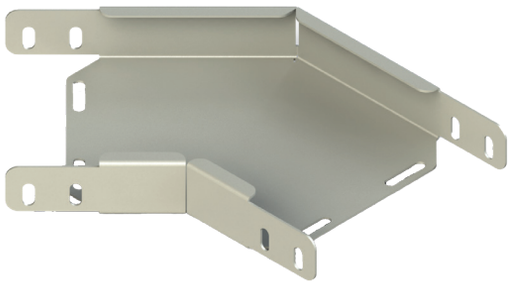

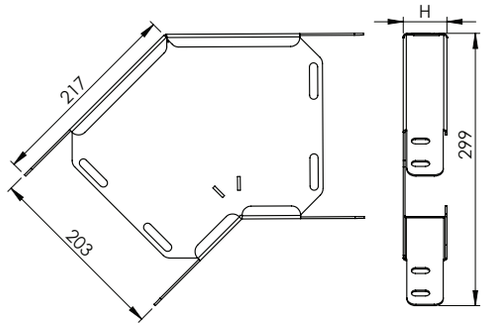

DESCRIPTIONS:
1- "A ve B" Sizes Are Equal In Standard Production If Required "B Sizes" Can Be Changed By Using Reducing Parts.
2-Different Production rlus are available.
3- Different sheet thicknesses can be produced.
4- Please Indicate order code and the type of coating In your orders.

Описание:
1- Стандартно А и Б Стороны являются одинаковыми, но возможно производство с разными размерами сторон.
2- Допустимо производство с другими радиусами.
3- Возможно производство из разниых толщин метала.
4- Пожалуйста указывайте код и вид покрытия.

H mm	W mm	Weight / Вес (Kg/Pcs)	Product Code -1 Код Товара-1	Product Code - 2 Код Товара -2
H40	50	0,235	405-4 PG	405-4 HDG
	100	0,394	410-4 PG	410-4 HDG
	150	0,552	415-4 PG	415-4 HDG
	200	0,740	420-4 PG	420-4 HDG
	300	1,523	430-4 PG	430-4 HDG
	400	2,647	440-4 PG	440-4 HDG
	500	4,518	450-4 PG	450-4 HDG
	600	5,948	460-4 PG	460-4 HDG
H50	50	0,273	405-5 PG	405-5 HDG
	100	0,451	410-5 PG	410-5 HDG
	150	0,625	415-5 PG	415-5 HDG
	200	0,831	420-5 PG	420-5 HDG
	300	1,698	430-5 PG	430-5 HDG
	400	2,935	440-5 PG	440-5 HDG
	500	4,994	450-5 PG	450-5 HDG
	600	6,558	460-5 PG	460-5 HDG
H60	80	00,331	408-6 PG	408-6 HDG
	100	0,473	410-6 PG	410-6 HDG
	150	0,649	415-6 PG	415-6 HDG
	200	0,859	420-6 PG	420-6 HDG
	300	1,740	430-6 PG	430-6 HDG
	400	2,993	440-6 PG	440-6 HDG
	500	5,076	450-6 PG	450-6 HDG
	600	6,651	460-6 PG	460-6 HDG
H80	80	0,321	408-8 PG	408-8 HDG
	100	0,517	410-8 PG	410-8 HDG
	150	0,698	415-8 PG	415-8 HDG
	200	0,913	420-8 PG	420-8 HDG
	300	1,823	430-8 PG	430-8 HDG
	400	3,149	440-8 PG	440-8 HDG
	500	5,241	450-8 PG	450-8 HDG
	600	6,837	460-8 PG	460-8 HDG

Допуск по толщине и весу материала: ± 10% Material Thickness and Weight Tolerans: ± 10 HDG: Hot Dip Galvanized HDG: Горячее цинкование PG: Pregalvanized PG: Сендзимир W: Width W: Ширина T: Thickness T: Толщина L: Length L: Длина