VERTICAL TEE (PG & HDG)

Т-ОТВОД ВЕРТИКАЛЬНЫЙ (СЕНДЗИМИР & ГОР. ЦИНК)

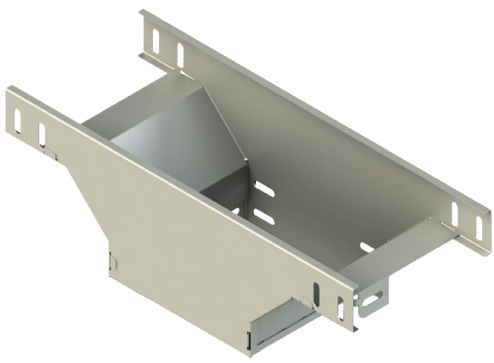

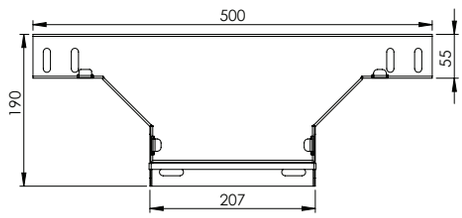

DESCRIPTIONS:
1- "A, B and C" Sizes Are Equal In Standard Production If Required "B Sizes" Can Be Changed By Using Reducing Parts.
2-Different Production rlus are available.
3- Different sheet thicknesses can be produced.
4- Please Indicate order code and the type of coating In your orders.

Описание:
1- Стандартно А, Б и С Стороны являются одинаковыми, но возможно производство с разными размерами сторон.
2- Допустимо производство с другими радиусами.
3- Возможно производство из разных толщин метала.
4- Пожалуйста указывайте код и вид покрытия.

H mm	W mm	Weight / Вес (Kg/Pcs)	Product Code -1 Код Товара-1	Product Code - 2 Код Товара -2
H40	50	1,373	ADT 05-4A PG	ADT 05-4A HDG
	100	1,875	ADT 10-4A PG	ADT 10-4A HDG
	150	2,424	ADT 15-4A PG	ADT 15-4A HDG
	200	3,002	ADT 20-4A PG	ADT 20-4A HDG
	300	4,353	ADT 30-4A PG	ADT 30-4A HDG
	400	5,873	ADT 40-4A PG	ADT 40-4A HDG
	500	9,479	ADT 50-4A PG	ADT 50-4A HDG
	600	11,852	ADT 60-4A PG	ADT 60-4A HDG
H50	50	1,370	ADT 05-5A PG	ADT 05-5A HDG
	100	1,406	ADT 10-5A PG	ADT 10-5A HDG
	150	1,912	ADT 15-5A PG	ADT 15-5A HDG
	200	2,476	ADT 20-5A PG	ADT 20-5A HDG
	300	3,049	ADT 30-5A PG	ADT 30-5A HDG
	400	4,409	ADT 40-5A PG	ADT 40-5A HDG
	500	5,957	ADT 50-5A PG	ADT 50-5A HDG
	600	10,479	ADT 60-5A PG	ADT 60-5A HDG
H60	80	1,958	ADT 08-6A PG	ADT 08-6A HDG
	100	1,712	ADT 10-6A PG	ADT 10-6A HDG
	150	1,950	ADT 15-6A PG	ADT 15-6A HDG
	200	2,520	ADT 20-6A PG	ADT 20-6A HDG
	300	3,097	ADT 30-6A PG	ADT 30-6A HDG
	400	4,466	ADT 40-6A PG	ADT 40-6A HDG
	500	6,049	ADT 50-6A PG	ADT 50-6A HDG
	600	10,573	ADT 60-6A PG	ADT 60-6A HDG
H80	80	1,064	ADT 08-8A PG	ADT 08-8A HDG
	100	1,782	ADT 10-8A PG	ADT 10-8A HDG
	150	1,986	ADT 15-8A PG	ADT 15-8A HDG
	200	2,600	ADT 20-8A PG	ADT 20-8A HDG
	300	3,195	ADT 30-8A PG	ADT 30-8A HDG
	400	4,588	ADT 40-8A PG	ADT 40-8A HDG
	500	6,210	ADT 50-8A PG	ADT 50-8A HDG
	600	10,700	ADT 60-8A PG	ADT 60-8A HDG

Допуск по толщине и весу материала: ± 10% Material Thickness and Weight Tolerans: ± 10 HDG: Hot Dip Galvanized HDG: Горячее цинкование PG: Pregalvanized PG: Сендзимир W: Width W: Ширина T: Thickness T: Толщина L: Length L: Длина